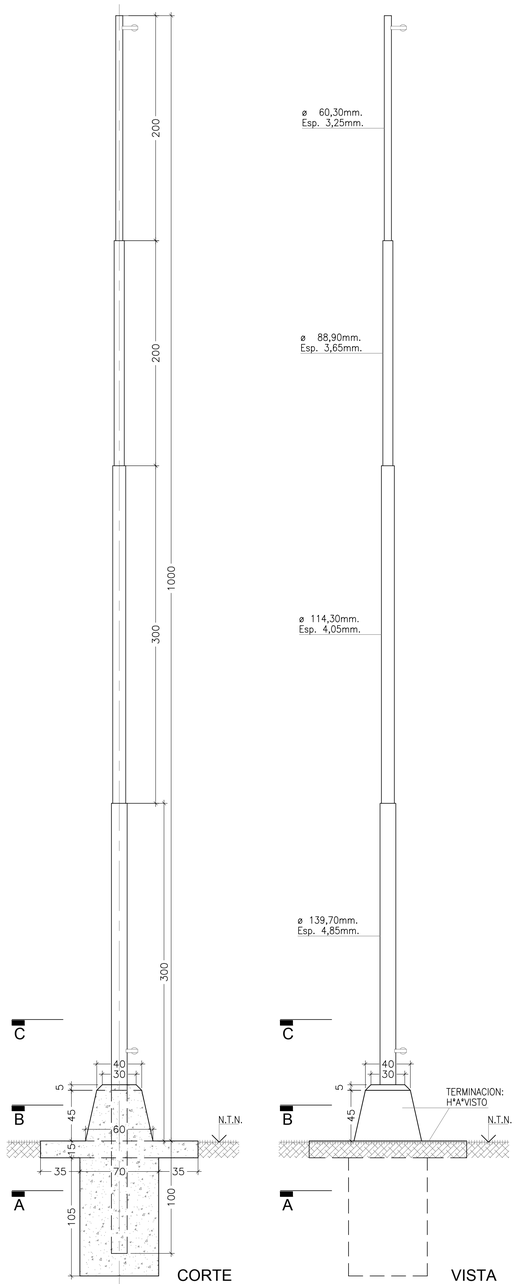

MASTILES INGRESO

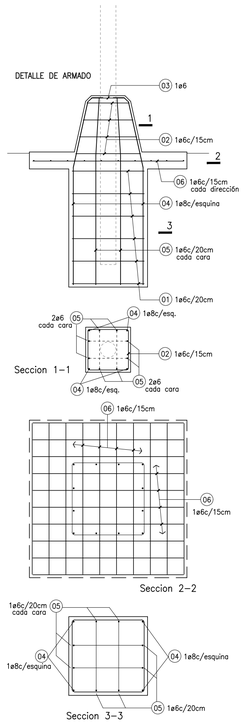

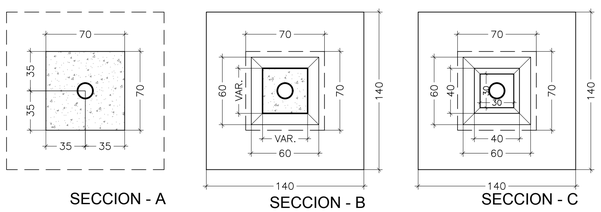

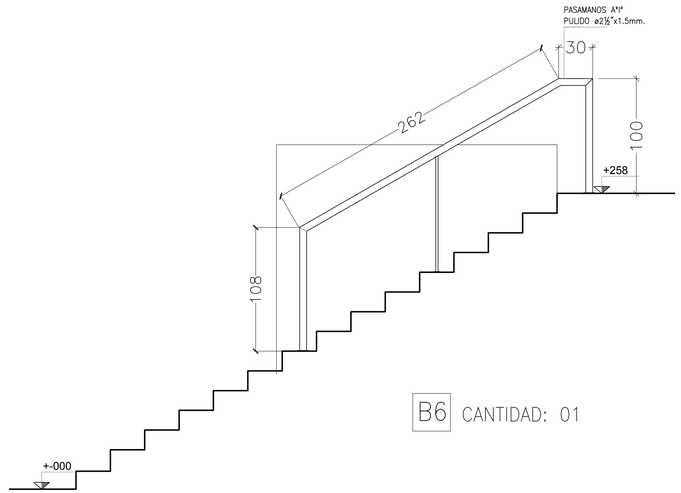

B6 CANTIDAD: 01

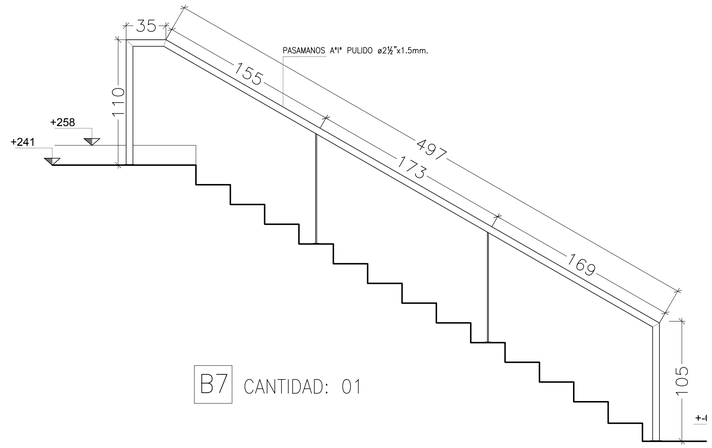

B7 CANTIDAD: 01

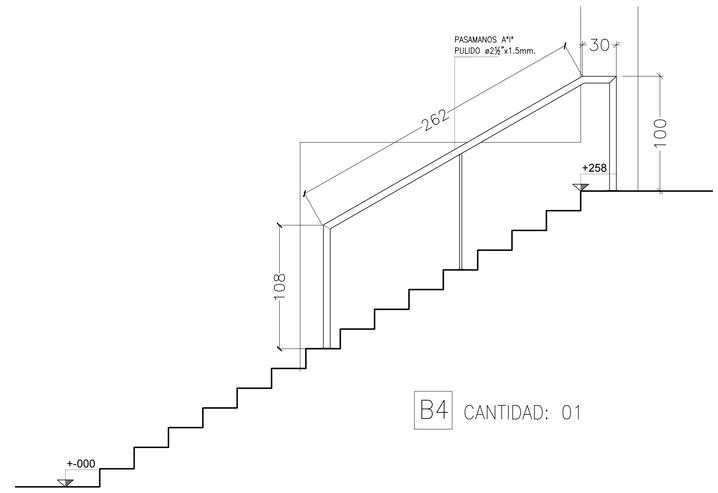

B4 CANTIDAD: 01

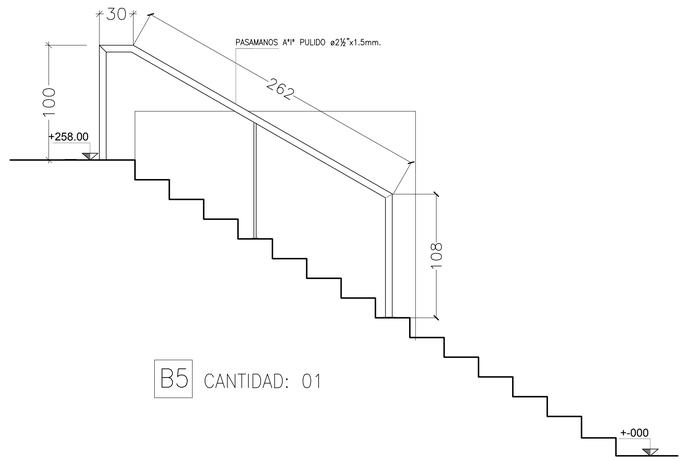

B5 CANTIDAD: 01

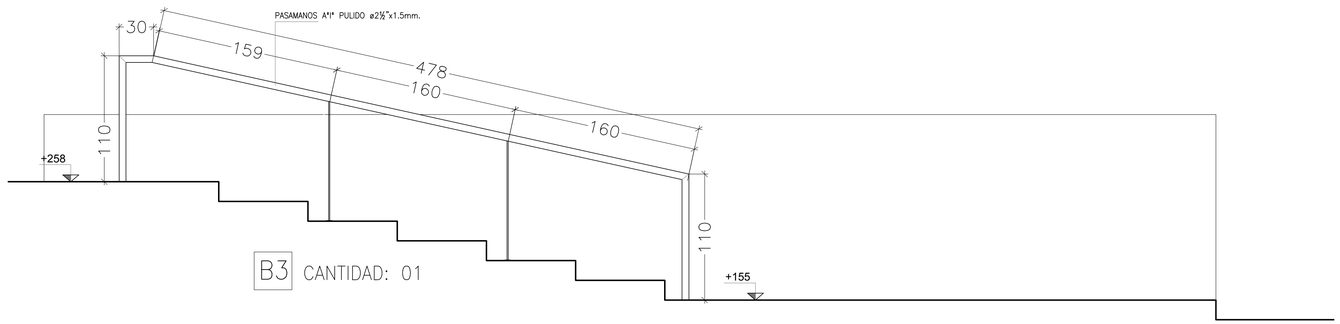

B3 CANTIDAD: 01

COMITENTE:
Poder Judicial de la Provincia de Santa Fe

Licitación Pública Nro.: 26/22 CUIJ 21-20588101-5

EDIFICIO TRIBUNALES PROVINCIALES DE CASILDA

PLANO: BARANDAS EXTERIORES 2

NIVEL: NIVEL 1 PLANTA BAJA (+2.60)

ESCALA: S.E. DIBUJÓ: I.B.
MEDIDAS en: cm REVISÓ: M.B.

MODIFICACIONES: Nro/Fecha Observaciones

Casilda Herrera Arq.

PLANO NRO: HE-06

08/06/2022